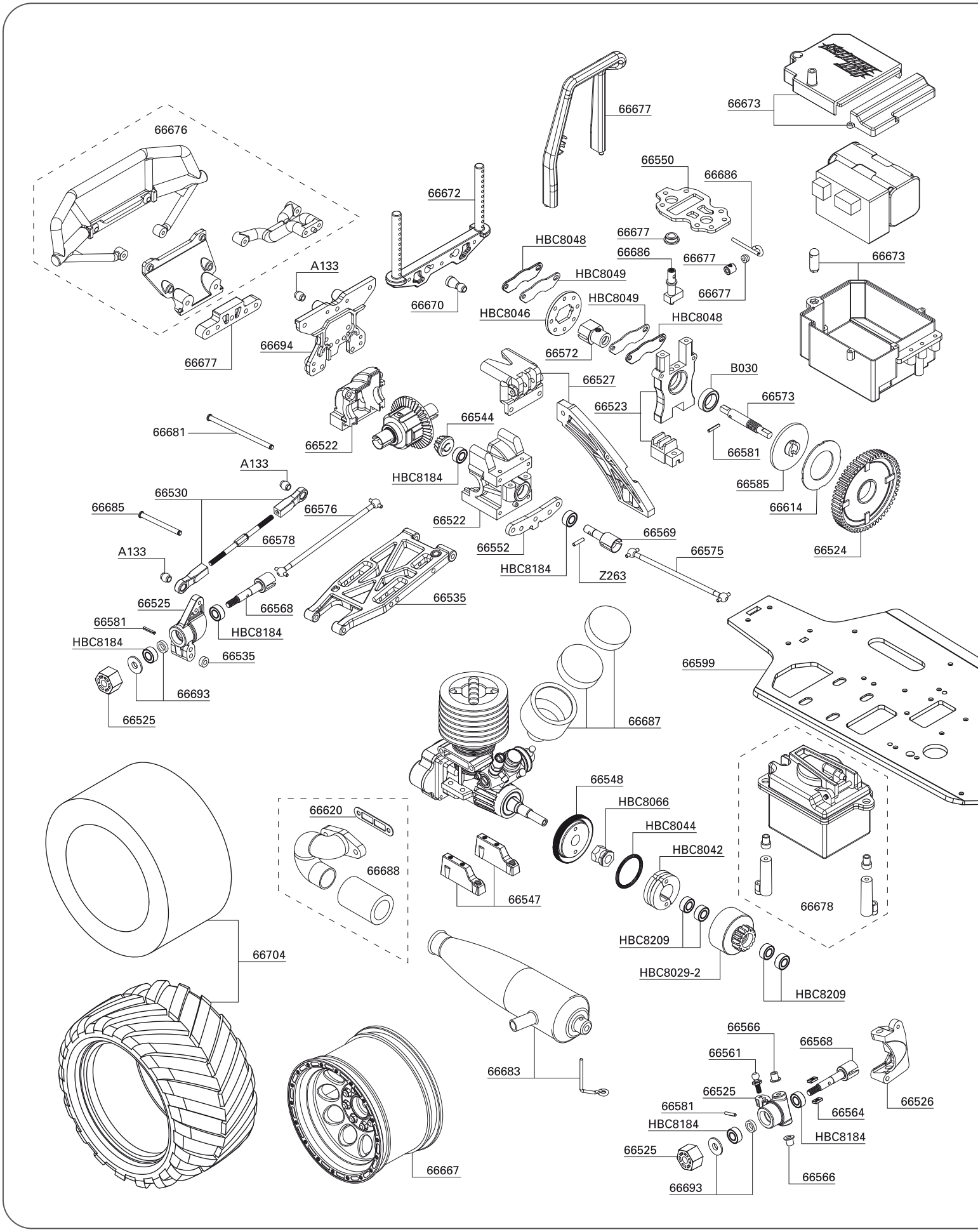
66676
66677
66673
66550
66686
66672
66677
HBC8048
66686
66677
66673
A133
HBC8049
66677
66670
HBC8049
HBC8046
HBC8048
66694
66572
66677
B030
66527
66573
66523
66544
66681
66581
66522
A133
HBC8184
66585
66530
66576
66614
66685
66578
66522
66569
66552
66575
66524
A133
HBC8184
Z263
66525
66568
66535
66581
HBC8184
HBC8184
66535
66599
66693
66525
66687
66548
HBC8066
66620
HBC8044
HBC8042
66688
66547
66678
HBC8209
66704
HBC8029-2
HBC8209
66566
66568
66561
66683
66525
66526
66581
66564
HBC8184
HBC8184
66525
66566
66667
66693

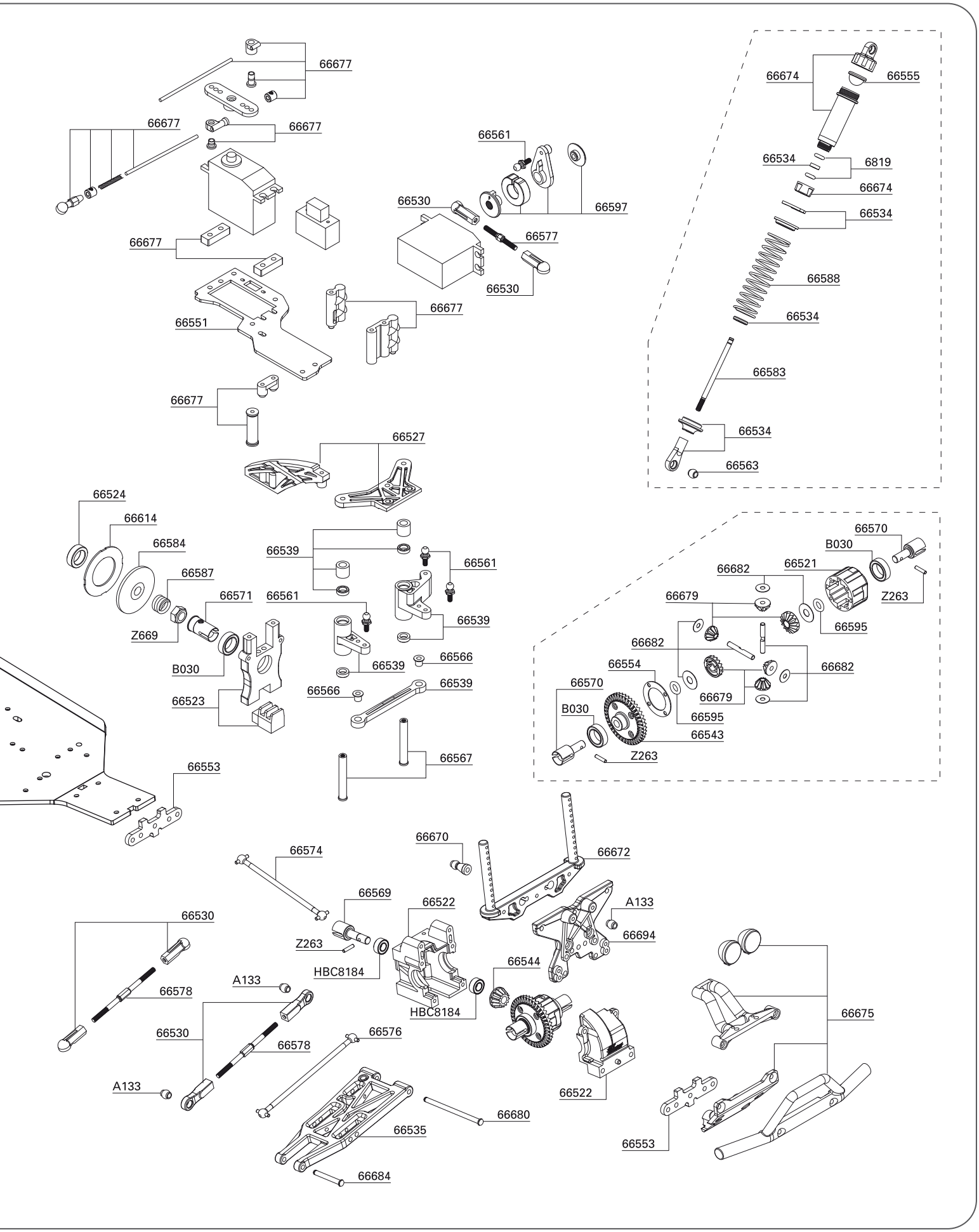
66677
66677
66677
66677
66561
66530
66597
66577
66530
66677
66551
66677
66527
66674
66555
66534
6819
66674
66534
66588
66534
66583
66534
66563
66524
66614
66584
66587
66571
Z669
B030
66523
66539
66561
66561
66539
66539
66566
66566
66539
66567
66553
66570
B030
66682
66521
Z263
66679
66595
66682
66554
66682
66679
66570
B030
66595
66543
Z263
66670
66672
66574
66569
66522
A133
66694
66530
Z263
HBC8184
66544
A133
66578
HBC8184
66530
66578
66576
A133
66522
66680
66535
66684
66675
66553